FST • Strip Detector

Modules & Wiring

blue: Control
green: Data Flow

Setup: FST 5+2 disks (2000)

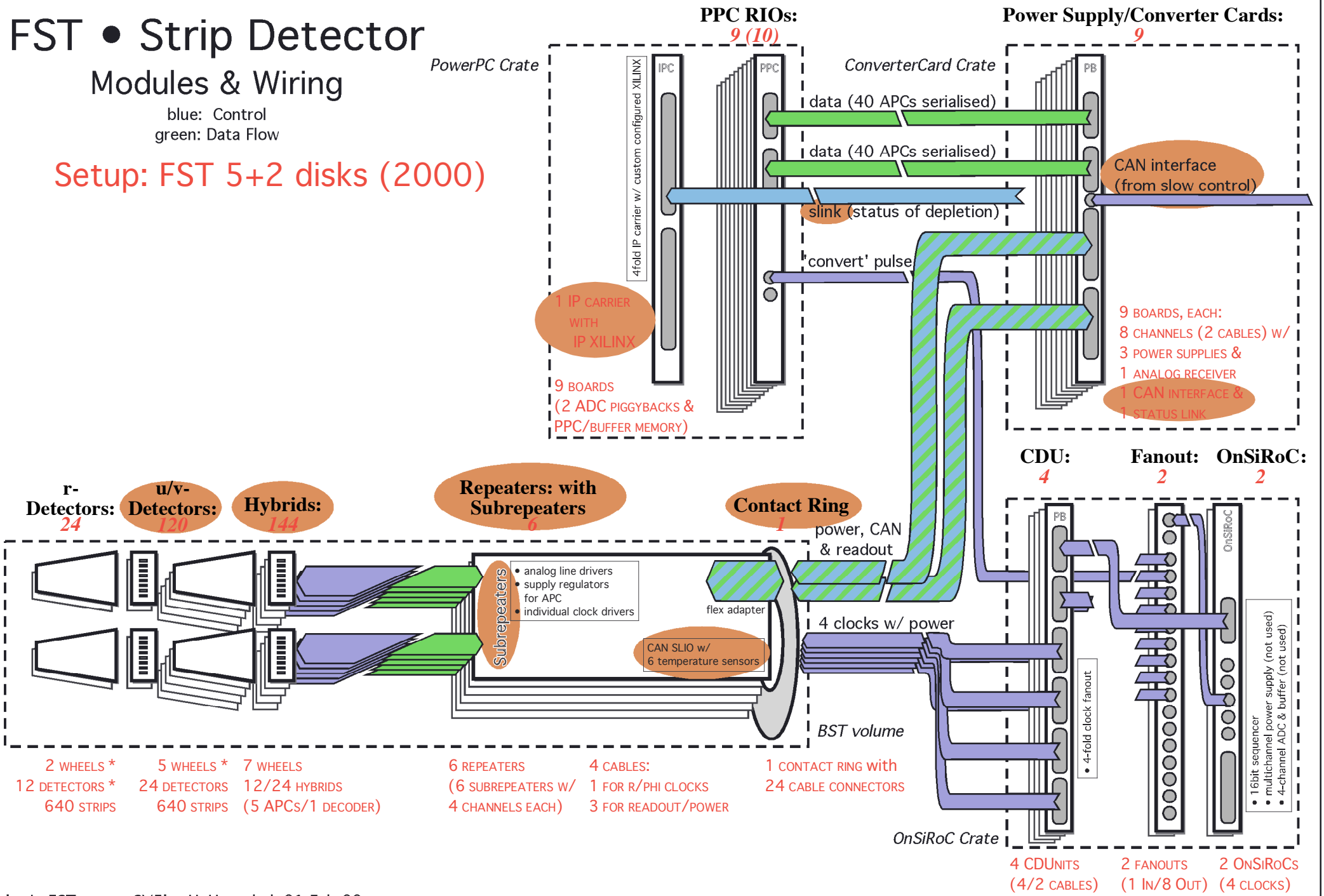

'strip FST status.CV5' • H. Henschel, 01-Feb-00